www.napieroutdoors.com

Model #86000

PACKAGE COMPONENTS

Tent bag

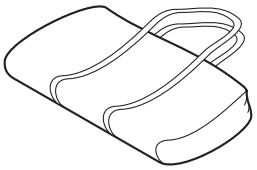

Tent

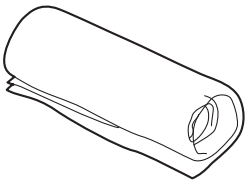

Rain Fly

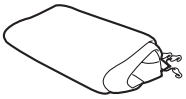

Pole bag

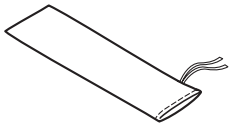

Tent poles (2)

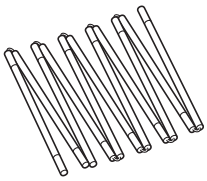

Awning poles (2)

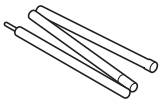

Stake bag

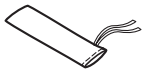

Stakes (18)

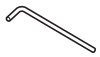

Guide ropes (4)



Awning pole caps (4)



Gear loft

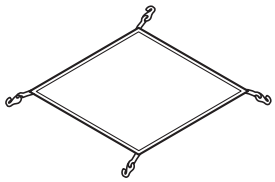

Tent Tie straps (2)



Instructions & Warranty Card

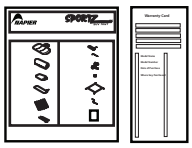

****If you are missing parts, do not return to the store. Please contact Napier Outdoors at 800-567-2434/ 905-935-0427, Mon-Fri 9-5 EST or email customerservice@napieroutdoors.com****

⚠ WARNING

- Keep all flame and heat sources away from the tent fabric. The tent is made with flame-resistant fabric which meets CPAI-84 specifications. It is not fireproof. The fabric will burn if left in continuous contact with any flame source. The application of any foreign substance to the tent fabric may render the flame-resistant properties ineffective.
- To prevent carbon monoxide from entering the vehicle and tent area, do not run the engine, do not cook inside the tent, and do not use a gas heater in the tent. Carbon monoxide is dangerous to your health.
- **Engine must be off and exhaust must be fully cooled before tent installation and use.**

© 2015 Napier Outdoors
Rev. 06 10.23.2014

CAUTION

- Do not use candles, matches or open flames of any kind in or near the tent.
- Do not cook inside the tent.
- Build campfires downwind and several metres away from the tent and be sure to fully extinguish campfires before leaving a campsite or before retiring for the night.
- Exercise extreme caution when using fuel-powered lanterns or heaters inside a tent and use battery-operated lanterns whenever possible.
- Do not refuel lamps, heaters or stoves inside a tent.
- Extinguish or turn off all lanterns before going to sleep.
- Do not smoke inside the tent.
- Do not store flammable liquids inside a tent. NEVER run the engine when the tent is attached to the vehicle.
- Do not install the tent when the temperature is below 0º/32ºF or when your vehicle is wet as it may cause damage.
- Allow adequate ventilation inside the tent at all times.
- Do not attempt to drive the vehicle with the tent is attached

SELECT CAMPSITE

- Select a smooth level campsite clear of rocks, branches and other hard or sharp objects.
- Park the vehicle into the chosen campsite with the vehicle in park and turned off. Apply the parking brake.

Note: The tent may be used as a standard ground tent by simply unzipping the vehicle sleeve.

SETTING UP THE TENT

1) Remove the tent from the tent bag and lay it flat on the ground with the vehicle sleeve facing the cargo area of the vehicle. At this point, do not stake the tent to the ground.

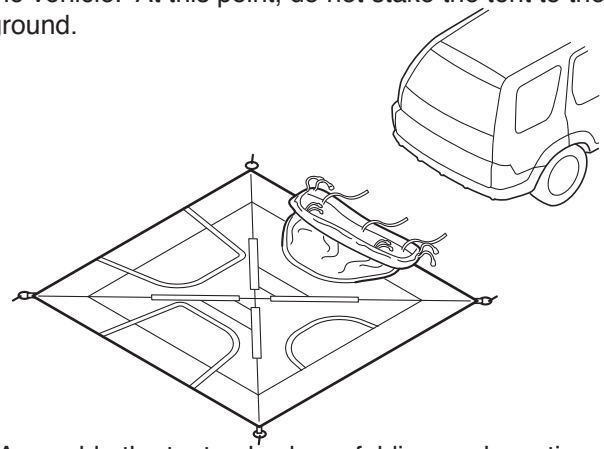

2) Assemble the tent poles by unfolding each section.

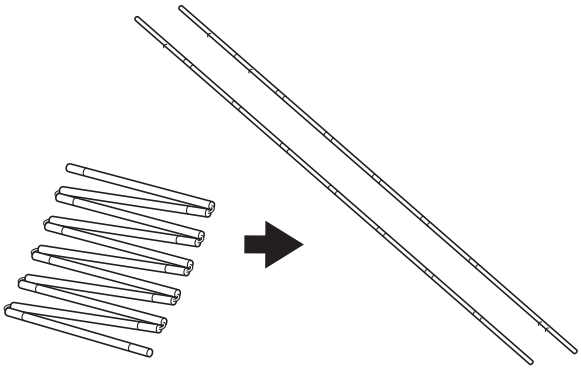

3) Slide one pole diagonally, corner to corner going through the 2 pole sleeves in the roof of the tent. Repeat for the other pole.

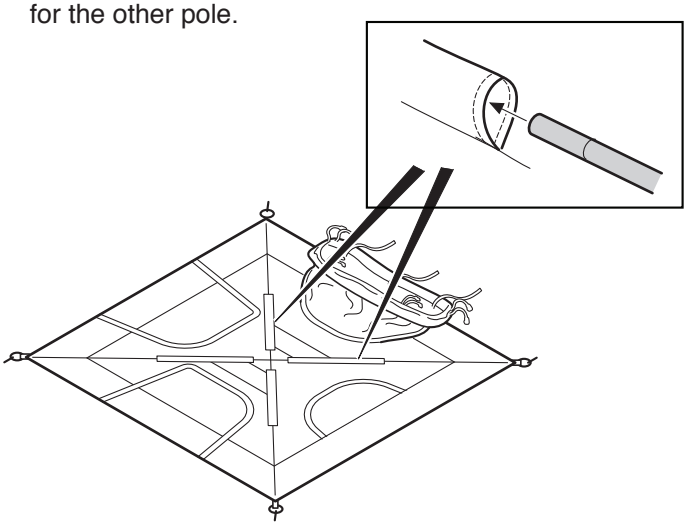

4) Take any pole end and insert the pin located on the corner of the tent into the pole end. On the opposite end of the pole, insert the pin into the end of the pole. Repeat these steps for the remaining pole.

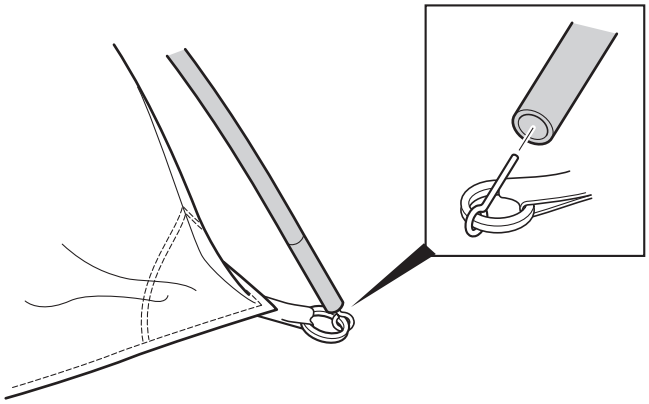

NOTE: The poles may get stuck on the pole sleeves. Do not force the pole, simply go to the sleeve and lead the pole through it.

5) Once the tent is standing, attach the plastic clips to the tent poles.

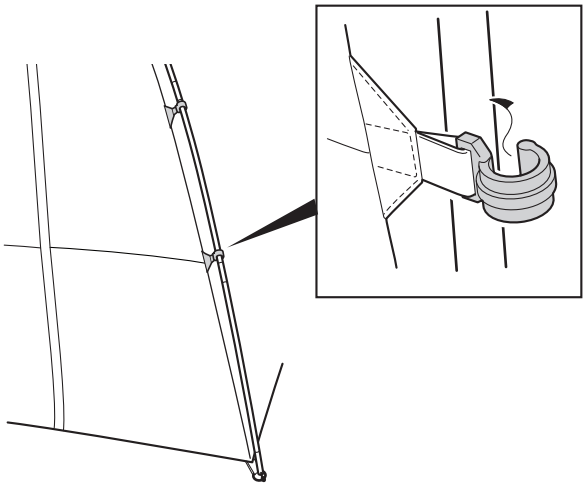

© 2015 Napier Outdoors

ATTACHING TO YOUR VEHICLE

6) From inside the tent, unzip the door and mesh at the vehicle sleeve. Roll up mesh and door and secure with the T-straps.

A) Move the tent towards the cargo area of the vehicle. Slip the sleeve under the bumper and over the roof.

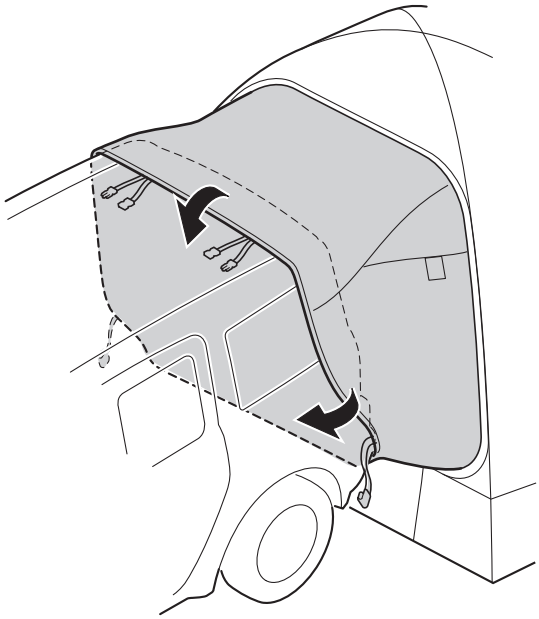

B) Hook the bottom outside strap to any part of the wheel well and tighten the strap. Repeat on opposite side.

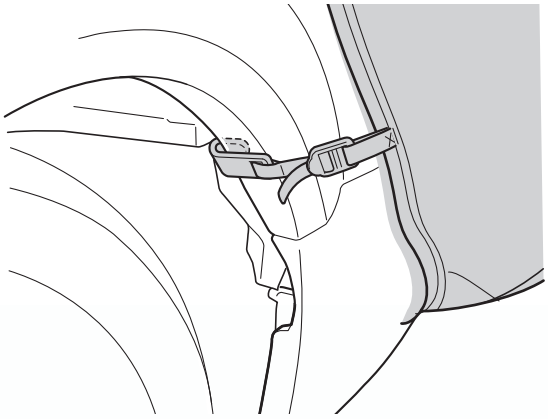

C) Ensure the exhaust pipe is outside the sleeve.

WARNING: Carbon Monoxide gas is dangerous and can cause unconsciousness or death. Never start or run the vehicle's engine when the tent is attached to the vehicle.

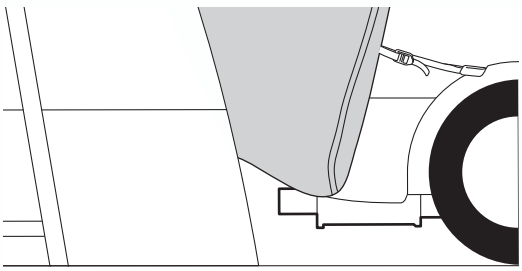

7) Attaching the vehicle roof straps.

A) **WITH A ROOF RACK**, remove the long strap from the female clip. Attach the 2 short straps around the roof rack. Repeat on the opposite side and tighten straps to secure tent.

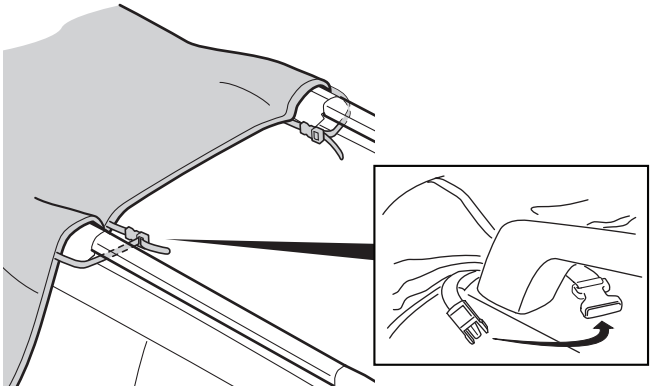

B) **WITHOUT A ROOF RACK**, extend the long straps to the front of the vehicle. Open the vehicle hood and attach the hooks to the hood hinge or frame. Tighten the straps to secure the tent.

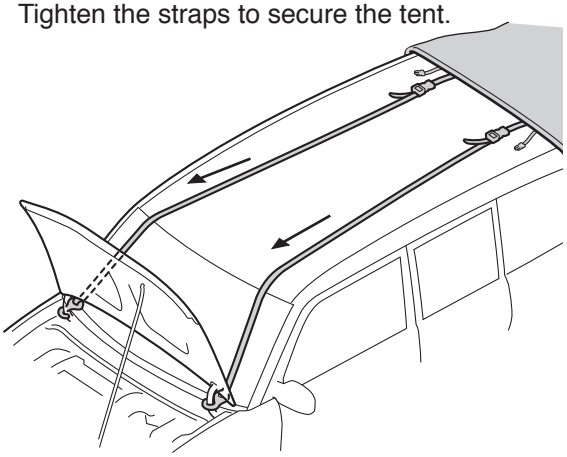

8) From inside the tent, attach the center hook to the tailgate latch. For the 2 outer hooks, attach them to the cargo bag hook or to the tailgate latch.

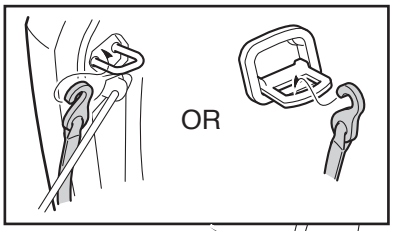

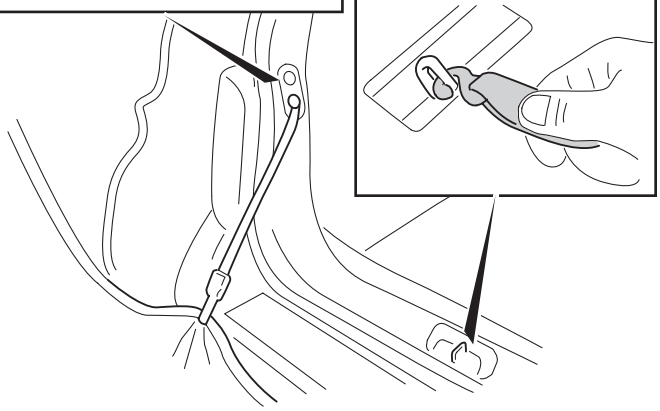

© 2015 Napier Outdoors – All Rights Reserved.

9) Stake the tent to the ground through the corner pins and side webbing loops.

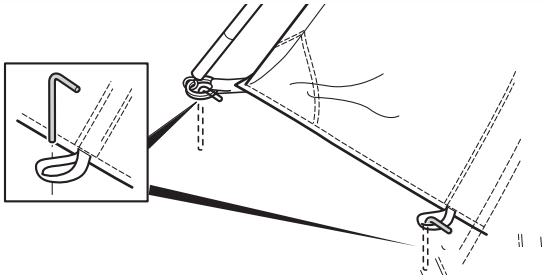

Setting up the Rain Fly & Awning

10) Drape the rain fly over the tent. The rain fly side that says “Vehicle Side” goes towards the vehicle. Hook the rain fly to the bottom rings on the tent. Hook the Velcro tab around the pole.



11) Stake out the rain fly guide ropes to the ground.

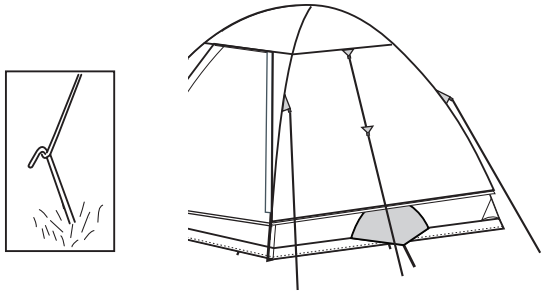

12) Assemble awning poles (2) by unfolding each section. Place the pointed end of the pole through the grommet at the corner of the awning. Insert the ring on the guide rope around the point and place the awning cap over the guide rope. Stake the other end to the ground. Adjust length of guide rope. Repeat on other side.

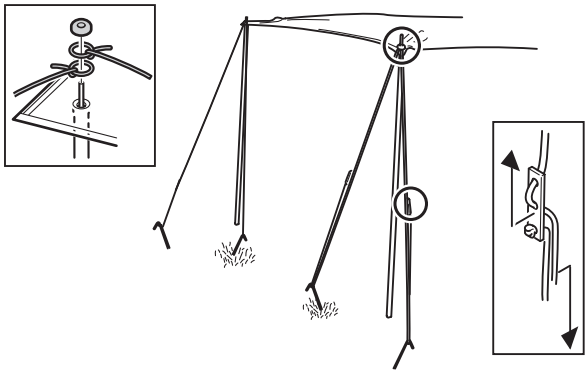

13) To install the gear loft, place each corner hook of the gear loft into the loop located on the ceiling of the tent.

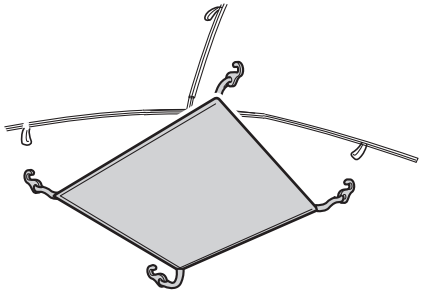

Tent Care Tips

1) We recommend you seam seal the seams of your tent prior to use as water may penetrate the needle holes in the fabric. This is common with tents and is not a defect.
2) Condensation will form on the inside surface of your tent. It is caused by water vapor from your breath, perspiration or any wet items inside the tent. Water on the inside of the tent is NOT leakage through the tent fabric. To reduce leave door and windows partially open.
3) The water resistant coating may wear down over time. It is sugguested to spray a water resistant coating onto the tent and rain fly every few years.
4) Avoid spraying insect repellent, hair spray, etc., inside or near your tent, as they may be harmful to the tent fabric and cause leakage.
5) Do not leave your tent set up in direct sunlight longer than necessary. If left in sunlight for prolonged periods of time, fabric will fade and weaken.
6) If zippers stick, lubricate with silicon. Never force a zipper as this will bend and prevent the zipper from closing. Continual use in a sandy environment can cause a slider to erode and fail to close.
7) NEVER roll up or pack away a wet/damp tent. This will cause mildew. Make sure your tent is completely dry before storing. Store your tent in a dry place.
8) To clean, hand wash with a sponge using mild soap Never use a washing machine or detergent.

Warranty Information

Sportz Tents have a one (1) year warranty period from the time of purchase against defects in improper workmanship. Normal wear and tear, seam leakage through needle holes and improper use, abuse or alteration are not covered under the warranty policy. Napier will replace or repair defective parts. Replacement parts may be new or re-built at Napier Outdoors sole discretion.

In order for the warranty to be valid, you must provide a proof of purchase (receipt) to prove the date of purchase. If you do not provide the proof of purchase or are after the warranty period replacement parts can be purchased.

To order replacement parts, contact Napier Outdoors at 905-935-0427 9-5pm EST, visit www.napieroutdoors.com or email customerservice@napieroutdoors.com.

TEL: 800-567-2434 • FAX 905-935-2918
WWW.NAPIEROUTDOORS.COM

© 2015 Napier Outdoors

www.napieroutdoors.com

Numéro de pièce #86000

LISTE DE MATERIEL

Sac de tente

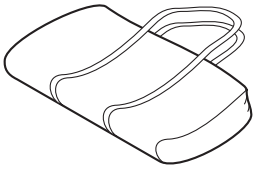

Tente

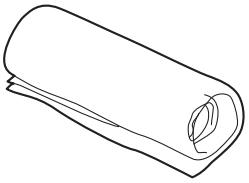

Double-toit

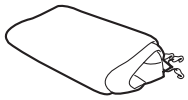

Sac pour les poteaux

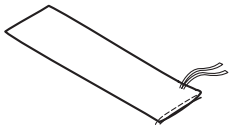

Poteaux pour la tente (2)

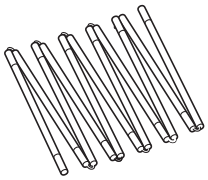

Poteaux pour l'auvent (2)

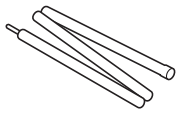

Sac pour les piquets

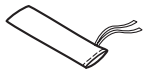

Stakes (18)

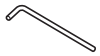

Haubans (4)



Capuchons pour les poteaux de l'auvent (4)



Range tout suspendu

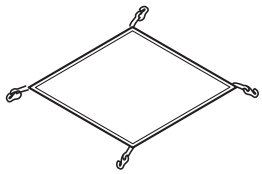

Sangles pour la tente (2)



Instructions et bon de garantie

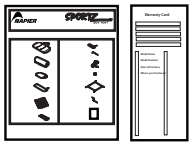

**** S'il manque des pièces, ne retournez pas au magasin. Veuillez communiquer avec Napier Outdoors par téléphone au 800-567-2434 ou au 905 935 0427, du lundi au vendredi entre 9 h et 17 h (HNE), ou par courriel à customerservice@napieroutdoors.com****

⚠ MISE EN GARDE

- Tenir le tissu de la tente loin de toute flamme et de toute source de chaleur. Cette tente est fabriquée d'un tissu résistant au feu, répondant à la norme de CPAI-84, mais qui n'est pas ininflammable. Ce tissu brûlera s'il est laissé en contact continu avec une source d'inflammation. Le fait de modifier les tissus en appliquant d'autres finis peut avoir une influence sur l'inflammabilité d'une tente.
- Pour empêcher le monoxyde de carbone d'entrer dans le véhicule ou la tente, couper le moteur, ne pas faire de cuisson à l'intérieur de la tente et ne pas utiliser d'appareil de chauffage à gaz dans la tente. Le monoxyde de carbone est dangereux pour la santé.
- **Avant d'installer et d'utiliser la tente, le moteur doit être éteint et le tuyau d'échappement doit être complètement refroidi.**

© 2015 Napier Outdoors

MISE EN GARDE

- Ne jamais utiliser de bougies, d'allumettes, ni aucune autre flamme nue à l'intérieur ou à proximité de la tente
- Ne pas fair de cuisson à l'intérieur de la tente
- Faire les feux de camp à plusieurs mètres de la tente, du côté autre que celui d'où souffle le vent; s'assurer de toujours bien éteindre les feux de camp avant de quitter le terrain ou de se coucher
- Être extrêmement prodent lorsque des lanternes ou des appareils de chauffage à combustible sont utilisés à l'intérieur de la tente et se servir autant que possible de lanternes à piles
- Ne jamais remplir le réservoir des lampes, des appareils de chauffage ou des poêles à l'intérieur de la tente
- Éteindre toutes les lanternes avant de se coucher
- Assurer une bonne ventilation dans la tente, en tout temps
- Ne pas fumer à l'intérieur de la tente
- Ne jamais ranger des liquides inflammables à l'intérieur de la tente
- NE JAMAIS laisser tourner le moteur du véhicule lorsque la tente est attachée à celui ci.
- N'installé pas votre tente quand la temperature dehors fait moins que 0°/32ºF ou quand votre véhicule soient mouillé fait que vous pouvez détérioré votre tente

CHOISIR LE TERRAIN DE CAMPING

- Choisir un endroit plat, sans roches, branches ou autres objets pointus ou durs.
- Garer le véhicule à l'endroit choisi. Mettre le levier de vitesse en position P et couper le moteur. Appliquer le frein à main.

Remarque : La tente peut être utilisée comme une simple tente au sol en détachant la jupe du hayon.

INSTALLATION DE LA TENTE

1) Sortir la tente de son sac de rangement et l'étendre à plat sur le sol, la jupe vis à vis l'espace à bagages de votre véhicule. L'abri moustiquaire doit être du côté du conducteur. À ce point, ne pas fixer la tente avec les piquets.

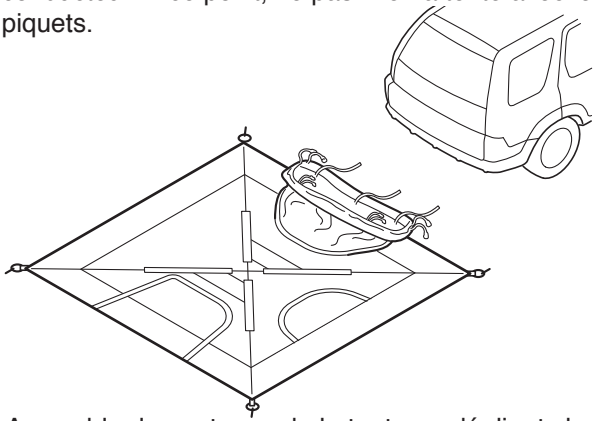

2) Assembler les poteaux de la tente en dépliant chaque section.

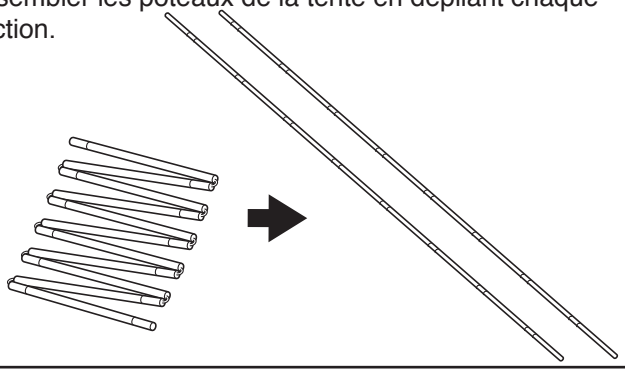

3) Glisser un poteau dans les deux manches d'un bout à l'autre du toit de la tente, en diagonale. Répéter l'opération avec l'autre poteau.

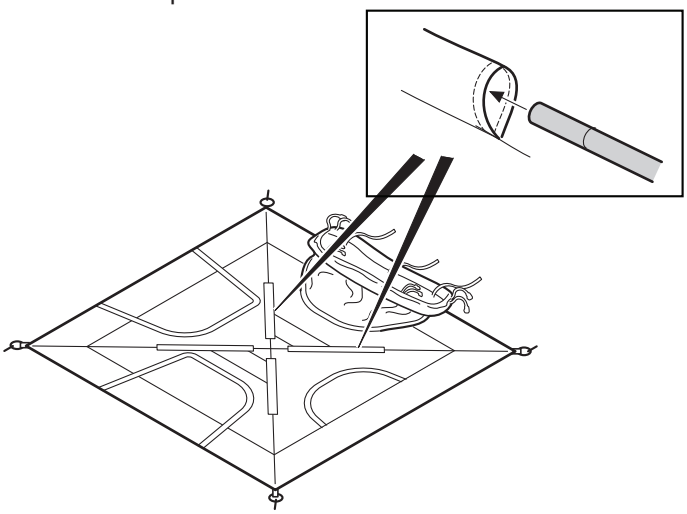

4) Insérer dans le bout d'un des poteaux la tige située dans le coin de la tente. Répéter l'opération au bout opposé. Répéter l'opération avec l'autre poteau.

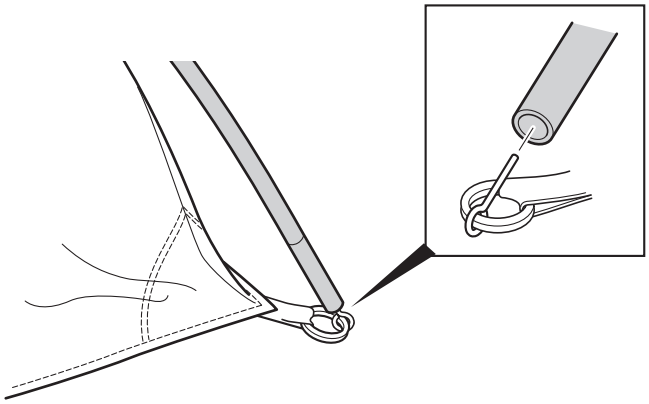

Remarque: Il est possible que les poteaux restent coincés dans les manches. Ne les forcez pas, soulevez le tissu et glissez le poteau.

5) Une fois la tente montée, fixer les crochets de plastique au poteau.

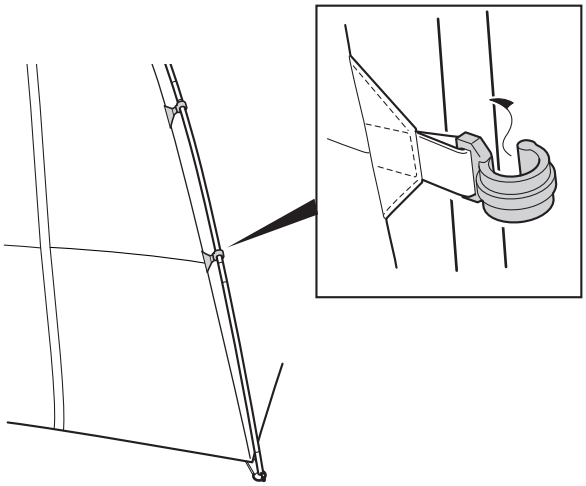

© 2015 Napier Outdoors

ATTACHER LA TENTE AU VÉHICULE

6) De l'intérieur de la tente, ouvrir la fermeture éclair de la porte et de la moustiquaire qui fait face au véhicule afin d' avoir accès à l'espace à bagages. Rouler la moustiquaire et l'attacher avec les sangles.

A) Déplacer la tente vers l'espace à bagages du véhicule. Glisser la jupe sous le pare-chocs et par-dessus le toit.

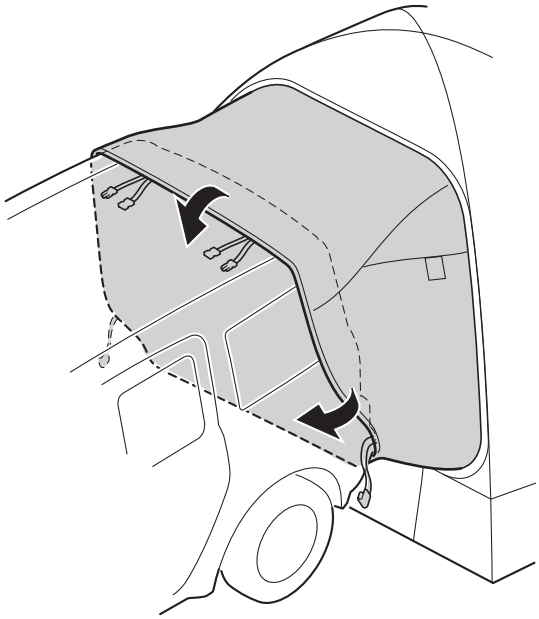

B) Accrocher la courroie extérieure du bas au passage de roue et serrer la courroie. Répéter l'opération de l'autre côté.

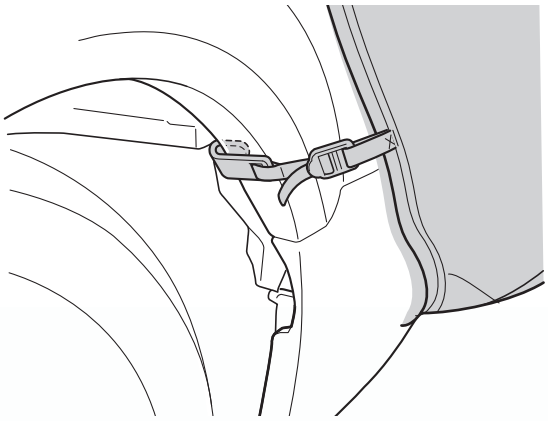

C) Le tuyau d'échappement doit être en dehors de la jupe.

AVERTISSEMENT: Le monoxyde de carbone est dangereux et peut causer un évanouissement ou la mort. Il faut couper le moteur et ne jamais mettre le véhicule en marche lorsque la tente est attachée à celui ci.

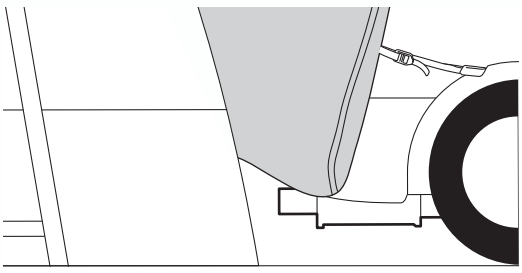

7) Attacher les courroies du toit au véhicule

A) **<u>VÉHICULE AVEC UN PORTE-BAGAGE</u>**, détacher les longues courroies des boucles. Attacher les deux petites courroies autour du porte bagages, comme le montre l'illustration. Répéter l'opération de l'autre côté et serrer les courroies pour bien fixer la tente.

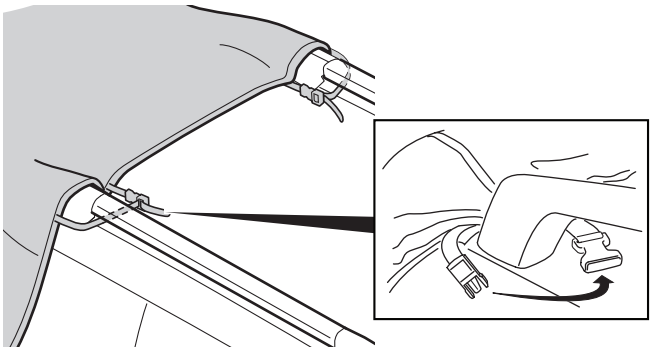

B) **VÉHICULE SANS PORTE BAGAGE**, étendre les longues <u>courroies jusqu'à l'avant du véhicule.</u> Ouvrir le capot et attacher les crochets aux charnières ou au cadre du capot. Serrer les courroies pour bien fixer la tente.

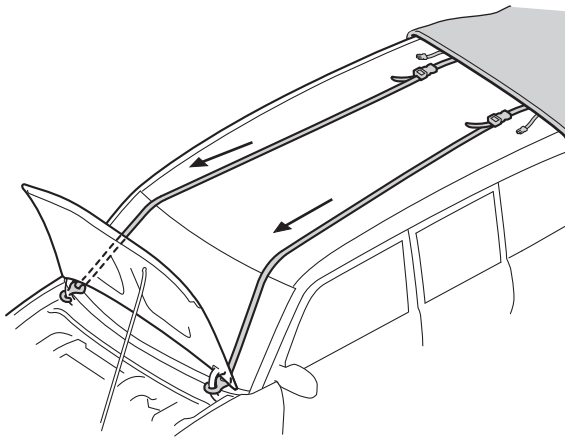

8) De l'intérieur de la tente, attacher le crochet du centre au loquet du hayon. Les deux crochets extérieurs peuvent être fixés au crochet de l'espace à bagages ou au loquet du hayon.

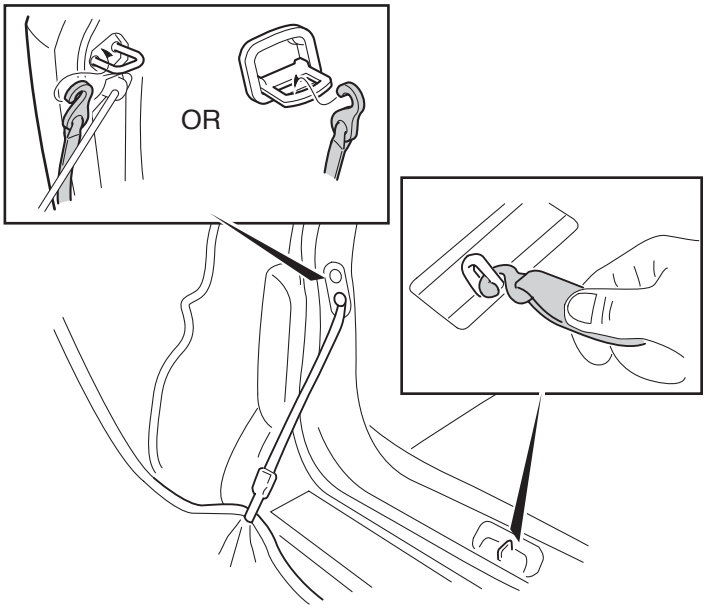

© 2015 Napier Outdoors

9) Fixer l'abri moustiquaire et la tente au sol en utilisant les piquets et les boucles de sangle.

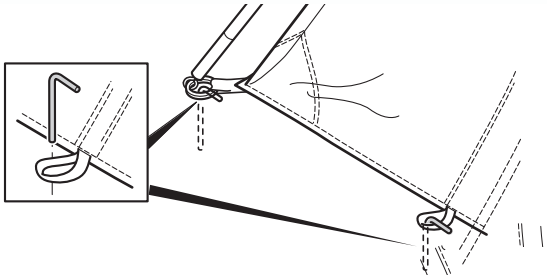

INSTALLATION DU DOUBLE-TOIT ET DE L'AUVENT

10) Étendre le double toit sur la tente, le coté avec les mots Vehicle side vers le véhicule. Accrocher le double-toit aux anneaux au bas de la tente. Entourer le poteau avec la languette Velcro.



11) Tendez la pluie battre les câbles de guidage au sol.

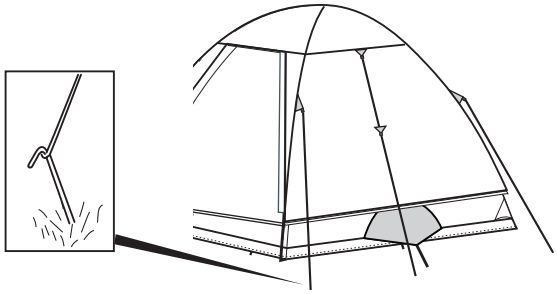

12) Assembler les poteaux de l'auvent (2) en dépliant chaque section. Placer le bout pointu du poteau à travers l'œillet au coin de l'auvent. Glisser l'anneau du hauban autour du bout pointu et placer le capuchon sur le hauban. Fixer l'autre bout sur le sol avec un piquet. Ajuster la longueur du hauban. Répéter l'opération de l'autre côté.

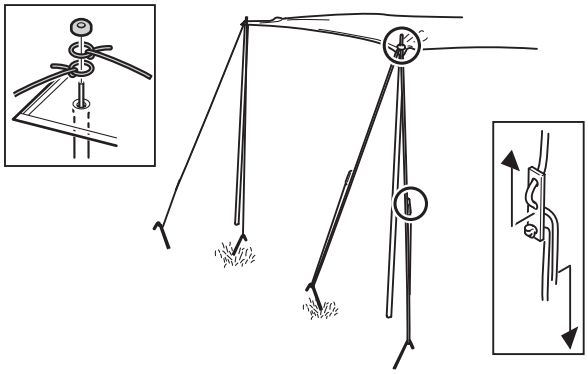

13) Pour installer le range tout suspendu, passer les crochets du range tout dans les anneaux situés au plafond de la tente.

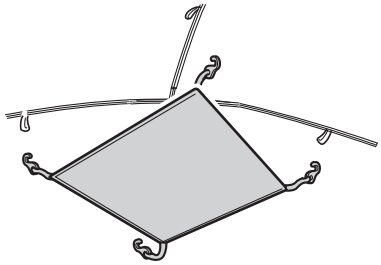

CONSEILS POUR L'ENTRETIEN DE LA TENTE

1) Nous vous recommandons fortement de bien sceller les coutures de votre tente avant d'aller camper, car l'eau pourrait s'infiltrer par es trous d'aiguille dans le tissu. Cela est très commun et n'est pas un défaut de fabrication.
2) La condensation, causée par la respiration, la transpiration et des articles mouillés, se formera sur la surface intérieure de la tente. De l'eau sur la surface interne de la tente NE signifie pas que la tente coule. Pour réduire la condensation, laissez la porte et les fenêtres partiellement ouvertes.
3) Le revêtement imperméable peut devenir moins efficace au fil du temps. Il est conseillé de vaporiser un revêtement imperméable sur la tente et sur le double-toit de temps en temps.
4) Évitez de vaporiser insectifuge ou fixatif, etc. à l'intérieur ou près de la tente. Ceux ci peuvent endommager le tissu de la tente et causer des fuites.
5) Évitez de laisser votre tente au soleil trop longtemps. Le tissu pourrait perdre sa couleur et s'user si elle est exposée au soleil pour une période prolongée.
6) Lubrifier les fermetures éclair avec un lubrifiant à base de silicone pour les empêcher de coller. Ne forcez jamais une fermeture éclair, car elle pourrait plier et ne plus se fermer. Un usage continu sur le sable pourrait causer l'érosion du curseur et l'empêcher de fermer.
7) Ne JAMAIS rouler ou entreposer une tente mouillée ou humide. Il est essentiel que la tente soit complètement sèche avant d'être rangée. La moisissure sur une tente résulte habituellement de son rangement alors qu'elle était encore humide. Il est conseillé d'entreposer sa tente dans un endroit sec.
8) Nettoyez la tente à la main avec une éponge et du savon doux. N'utilisez jamais de laveuse ni de détersif.

INFORMATION SUR LA GARANTIE

Les tentes Sportz ont une garantie d'un (1) an à partir de la date d'achat contre les défauts de fabrication. Les dommages causés par l'usure ordinaire liée à l'utilisation du produit, les coutures qui fuient en raison des trous d'aiguille, une utilisation inappropriée, un usage excessif ou des modifications ne sont pas couverts dans le cadre de cette garantie. Napier remplacera ou réparera les pièces défectueuses. Les pièces de rechange peuvent être neuves ou remises en état à la seule discrétion de Napier Outdoors.

A fin de valider votre garantie, vous devez fournir une preuve d'achat (reçu) pour prouver la date d'achat. Si vous ne pouvez fournir une preuve d'achat, ou si la période de garantie est échue, vous pourrez acheter les pièces de rechange.

Pour commander des pièces de rechange, communiquez avec Napier Outdoors par téléphone au 905 935 0427, de 9 h à 17 h (HNE), consulter la page www.napieroutdoors.com, ou par courriel à customerservice@napieroutdoors.com.

© 2015 Napier Outdoors