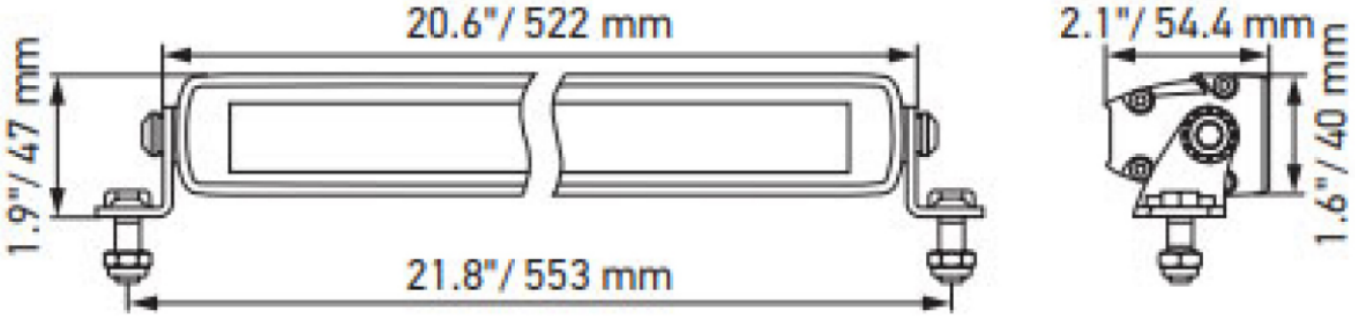
20.6"/ 522 mm
1.9"/ 47 mm
21.8"/ 553 mm
2.1"/ 54.4 mm
1.6"/ 40 mm